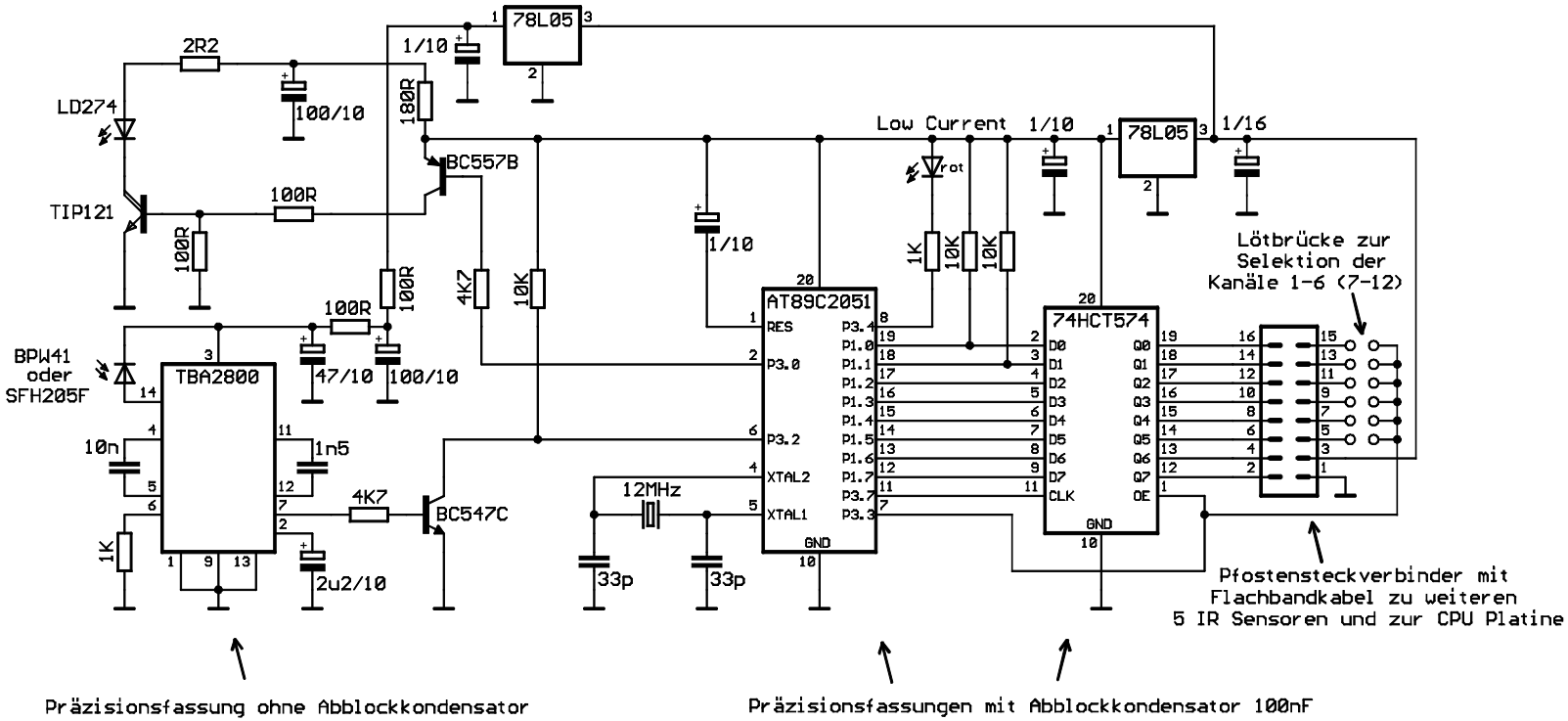
78L05
1/10
2R2
100/10
180R
LD274
TIP121
100R
BC557B
Low Current
1/10
78L05
1/16
rot
1K
10K
10K
1/10
4K7
10K
100R
100R
100R
47/10
100/10
BPW41
oder
SFH205F
TBA2800
10n
1n5
4K7
BC547C
1K
2u2/10
12MHz
33p
33p
AT89C2051
RES
P3.0
P3.2
XTAL2
XTAL1
GND
P3.4
P1.0
P1.1
P1.2
P1.3
P1.4
P1.5
P1.6
P1.7
P3.7
P3.3
74HCT574
D0
D1
D2
D3
D4
D5
D6
D7
CLK
GND
Q0
Q1
Q2
Q3
Q4
Q5
Q6
Q7
OE
Lötbrücke zur
Selektion der
Kanäle 1-6 (7-12)
Pfostensteckverbinder mit
Flachbandkabel zu weiteren
5 IR Sensoren und zur CPU Platine
Präzisionsfassung ohne Abblockkondensator
Präzisionsfassungen mit Abblockkondensator 100nF